FHSD8010-xx

LaserSense Nano - jedno potrubie do 50 m, max. 10/4/2 vzorkovacie otvory (tr.C/B/A), stavová LED

LaserSense 25 je určený pre veľmi vysokú citlivosť detekcie dymu v malom balení.

ClassiFire Perceptive Artificial Intelligence zaisťuje, že detektor pracuje s optimálnou citlivosťou pre daný chránené prostredie, bez potreby zložitého nastavenia. To znamená, že detektor sa sám nakonfiguruje tak, aby poskytol vysokú citlivosť v počítačovej učebni alebo zníženú citlivosť v zafajčenom priestore.

Detektor je navrhnutý tak, aby sa umiestnil do dokovacej stanice. Všetky vzorkovacie potrubia a káble sú pripojené k dokovacej stanici. To umožňuje detektor namontovať až v konečnej fáze uvádzania do prevádzky v prípade potreby. Tým je zaistené, detektory sa nepoškodia počas inštalácie.

Špecifikácia

Napájanie	
Napätie	21.6 až 26.4 VDC
Prúdová spotreba	350mA
Prostredie	
Pracovná teplota	-10 až + 60° C
Relatívna vlhkosť	0 až 90 % nekondenzujúca
IP krytie	IP50
Mechanické	
Rozmery	190 x 230 x 110 mm (Š x V x H)
Hmotnosť	1.2 kg
Farba	Krémová
Materiál	Polykarbonát
Káblové vstupy	4 x M20
Detekcia	
Detekčný princíp	Detekcia rozptylu častíc svetla v laserovej komôrke
Rozsah citlivosti častíc	0.003 až 10 µ
Merací rozsah (%obs/m)	0.3% až 25%
Poplachové úrovne	4 (Aux, Predpoplach, Poplach a Poplach 2)
Vzorkovacie potrubie	
Vstupy	1
Dĺžka	50 m max (25 m v prúdiacom vzduchu)
Priemer	27 mm OD
Vzorkovacích dier	Do 10
Výfuk	1
Vstup	
Štandard	1 – chyba napájania alebo ClassFire
Výstup	
Štandard	3 – predpoplach, Poplach (n/o) a Porucha (n/c)
Zaťaženie	500 mA @ 30V
Užívateľské rozhranie	
Indikátory	LED

- Cenovo výhodný laserový nasávací systém s jednoduchou inštaláciou a diskrétnym prevedením
- Vysoká citlivosť detekcie laserom pre včasné a spoľahlivé varovanie
- Jedno vzorkovacie potrubie do dĺžky 50 m (stojaci vzduch)
- Unikátna technológia ClassiFire®, ktorá dynamicky nastavuje prevádzkové parametre detektora, umožňujúca každodenné zmeny v chránenom prostredí a odlučovací systém proti prachu
- Nežiaduce poplachy spôsobené prachom sa eliminujú pomocou patentovanej technológie Dual LDD 3D3 - Laser Dust Discrimination and elimination system

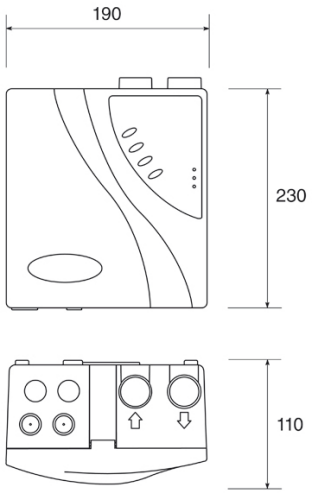

Objednávanie

Kód	Popis
FHSD8010-XX	LaserSense Nano - jedno potrubie do 50 m, max. 10/4/2 vzorkovacie otvory (tr.C/B/A), stavová LED
FHSD8510	Komunikačná karta pre LaserSense Nano
FHSD8522	LaserSense HSSD2 Dust Filter

Techfors SK si vyhradzuje právo na zmenu špecifikácia produktu bez predchádzajúceho upozornenia. Pre najaktuálnejšie informácie o produkte navštívte online stránku UTC Fire & Security alebo kontaktujte obchodné oddelenie Techfors SK